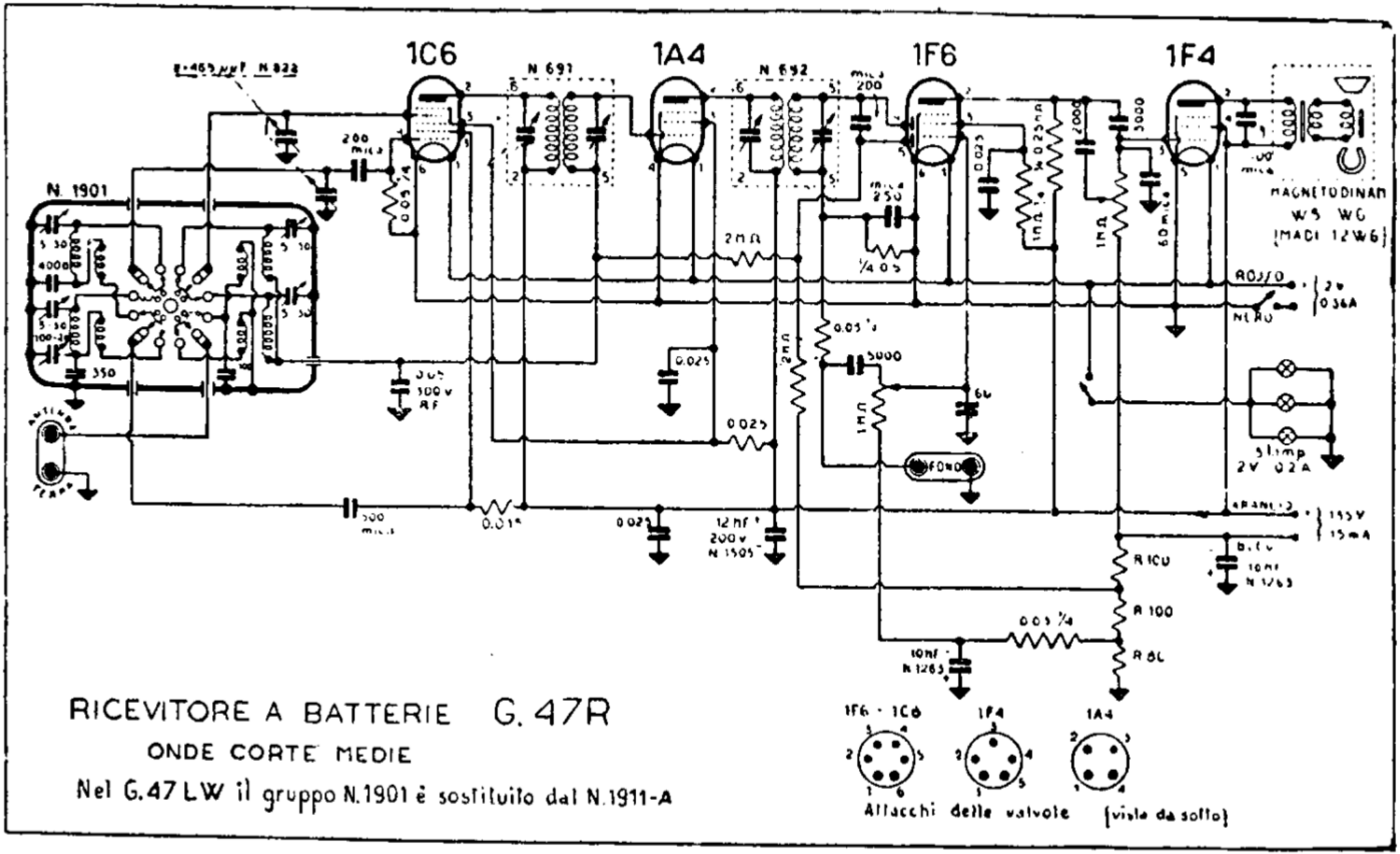

RICEVITORE A BATTERIE G. 47R

ONDE CORTE MEDIE

Nel G.47 LW il gruppo N.1901 è sostituito dal N.1911-A

S. A. GELOSO. — Mod. G. 47 R. – Super a batterie. – O. C. = 16-52 m; O. M. = 190-580 m. – Media frequenza: 467 kHz. – Produzione 1939.